WLAN Box 5G

(Zyxel NR5313)

Schnellstart



Mein-A1-App

Holen Sie das Meiste aus Ihrem WLAN heraus!

- Geschwindigkeit prüfen
- WLAN Box optimal positionieren
- Heimnetzwerk verbessern

English manual

Willkommen bei Ihrer A1 WLAN Box 5G!

Details zur Installation und weiteren Funktionen finden Sie auf **A1.net/installationsanleitung**

Paketinhalt


A1 WLAN Box 5G



SIM


Netzwerkkabel


Telefonadapter

Wichtige Hinweise

- Je nach Lieferung ist eine SIM-Karte eingelegt bzw. eine eSIM aufgespielt. In beiden Fällen ist Ihre **SIM aktiviert**, Sie brauchen nichts weiter zu tun.
- Platzieren Sie die A1 WLAN Box 5G für einen bestmöglichen Empfang und eine optimale WLAN-Verteilung möglichst freistehend und in der Nähe von einem Fenster. Video: **A1.net/modem-platzierung**
- Nach Inbetriebnahme der A1 WLAN Box 5G kann es bis zu **48 Std.** dauern, bis die volle Internetgeschwindigkeit verfügbar ist.

Ihr Gerät kennenlernen

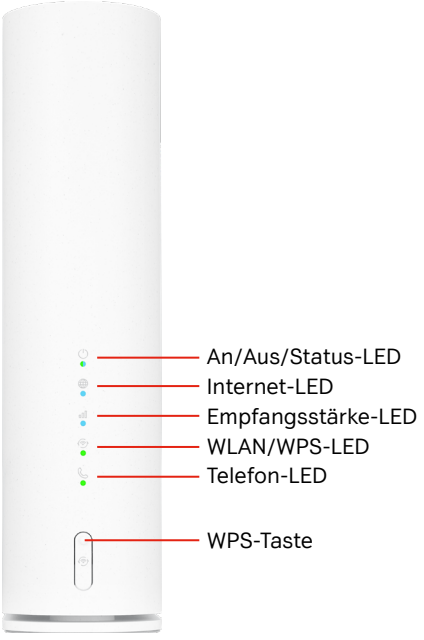

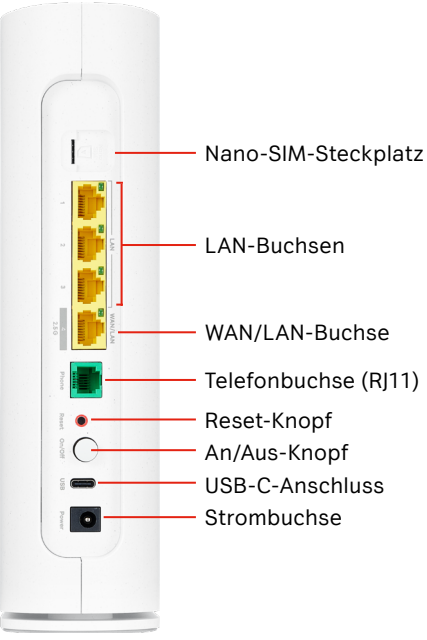

Für die Bedeutung der LEDs
siehe Tabelle im Innenteil.

Schritt 1: Inbetriebnahme

1. Schließen Sie die A1 WLAN Box 5G mit dem beigelegten Stromnetzteil an eine Netzsteckdose an.
2. Drücken Sie den An/Aus-Knopf.
3. Warten Sie wenige Minuten, bis die A1 WLAN Box 5G startet und sich automatisch in das A1 Mobilfunknetz einwählt. Achten Sie auf die LEDs.
4. Sie können nun Ihre Endgeräte per Netzwerkkabel (LAN) oder drahtlos (WLAN) verbinden, als auch Ihr Festnetztelefon anstecken.

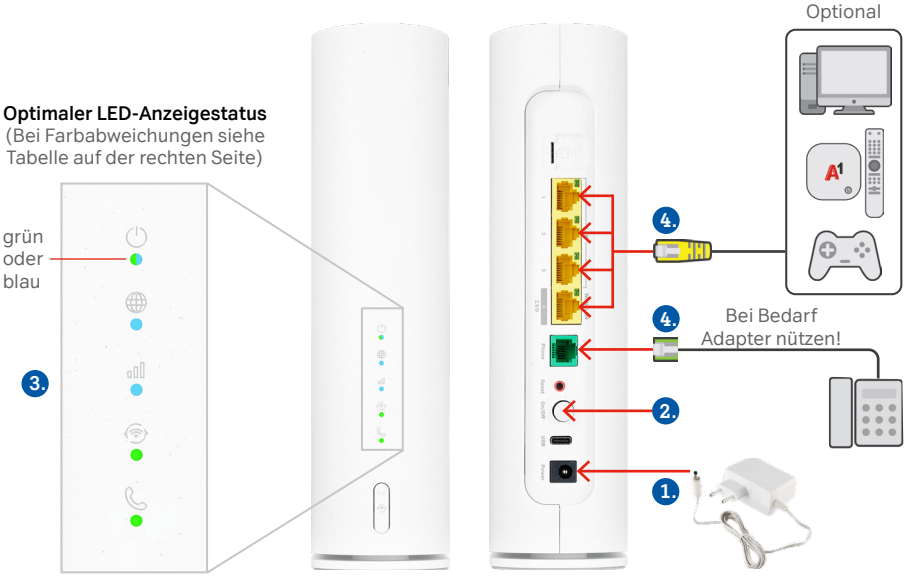

Schritt 2: WLAN-Verbindung

Möglichkeit A: Geräte einzeln verbinden

Wählen Sie in den verfügbaren Netzwerken Ihres Endgeräts (zB Laptop) den **WLAN-Namen** (SSID) Ihrer A1 WLAN Box 5G aus und geben Sie das **WLAN-Passwort** ein.

Mit mobilen Endgeräten (zB Smartphone) können Sie den **QR-Code** einlesen, um sich ohne Eingabe der Zugangsdaten mit dem Drahtlosnetzwerk zu verbinden.





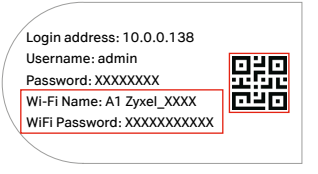

Sie finden die Zugangsdaten auf der beigelegten WLAN-Karte sowie auf der Unterseite der A1 WLAN Box 5G.

Möglichkeit B: Zugangsdaten übernehmen

Übernehmen Sie die WLAN-Zugangsdaten (Name + Passwort) Ihres vorherigen Modems, damit sich zuvor verbundene Geräte automatisch in das neue WLAN einwählen. Steigen Sie dazu über http://10.0.0.138 in die Benutzeroberfläche (GUI) Ihrer A1 WLAN Box 5G ein. Den **GUI-Benutzernamen** sowie das **GUI-Passwort** finden Sie auf der WLAN-Karte und auf der Geräteunterseite.

Nutzen Sie alternativ das kostenlose **WLAN-Wechselservice**. Rufen Sie uns einfach unter **0800 664 100** an und nennen Sie das Kennwort „WLAN“ – unser Service-Team ändert die WLAN-Zugangsdaten für Sie!

LED-Funktionsanzeige

LED	Farbe	Aktivität
 An/Aus Status	Grün oder Blau	**Leuchtet:** Gerät ist betriebsbereit. **Blinkt:** Das Gerät fährt hoch.
	Rot	Gerätefehler – Versuchen Sie einen Neustart oder kontaktieren Sie die A1 Serviceline (0800 664 100)
	Kein Licht	**Aus:** Gerät ist ausgeschaltet.
 Internet	Blau	5G-Internetverbindung ist hergestellt.
	Grün	4G/LTE-Internetverbindung ist hergestellt.
	Rot	Keine Internetverbindung
 Signalstärke	Blau	**Leuchtet:** Gute Signalstärke **Blinkt:** Keine SIM vorhanden bzw. SIM ungültig
	Grün	**Leuchtet:** Mittelmäßige Signalstärke
	Rot	**Leuchtet:** Schwache Signalstärke **Blinkt:** Kein oder zu schwaches Mobilfunksignal Stellen Sie die A1 WLAN Box nahe an ein Fenster.
 WLAN/WPS	Grün	**Leuchtet:** WLAN ist aktiviert. **Blinkt:** Eine WPS-Verbindung wird hergestellt.
	Kein Licht	**Aus:** WLAN ist deaktiviert
 Telefon	Grün	**Leuchtet:** Telefonschnittstelle ist aktiv. **Blinkt:** Telefonverbindung wird hergestellt.
	Kein Licht	**Aus:** Telefonschnittstelle ist deaktiviert.
Alle LEDs	Grün	**Blinkend:** Die Werkseinstellungen werden zurückgesetzt oder das Betriebssystem wird aktualisiert.

Medieninhaber: A1 Telekom Austria AG | Vorbehaltlich *Satz*fehler | Stand: 04/2026